2016年度　大東建託カップ 春季関東大会代表決定戦

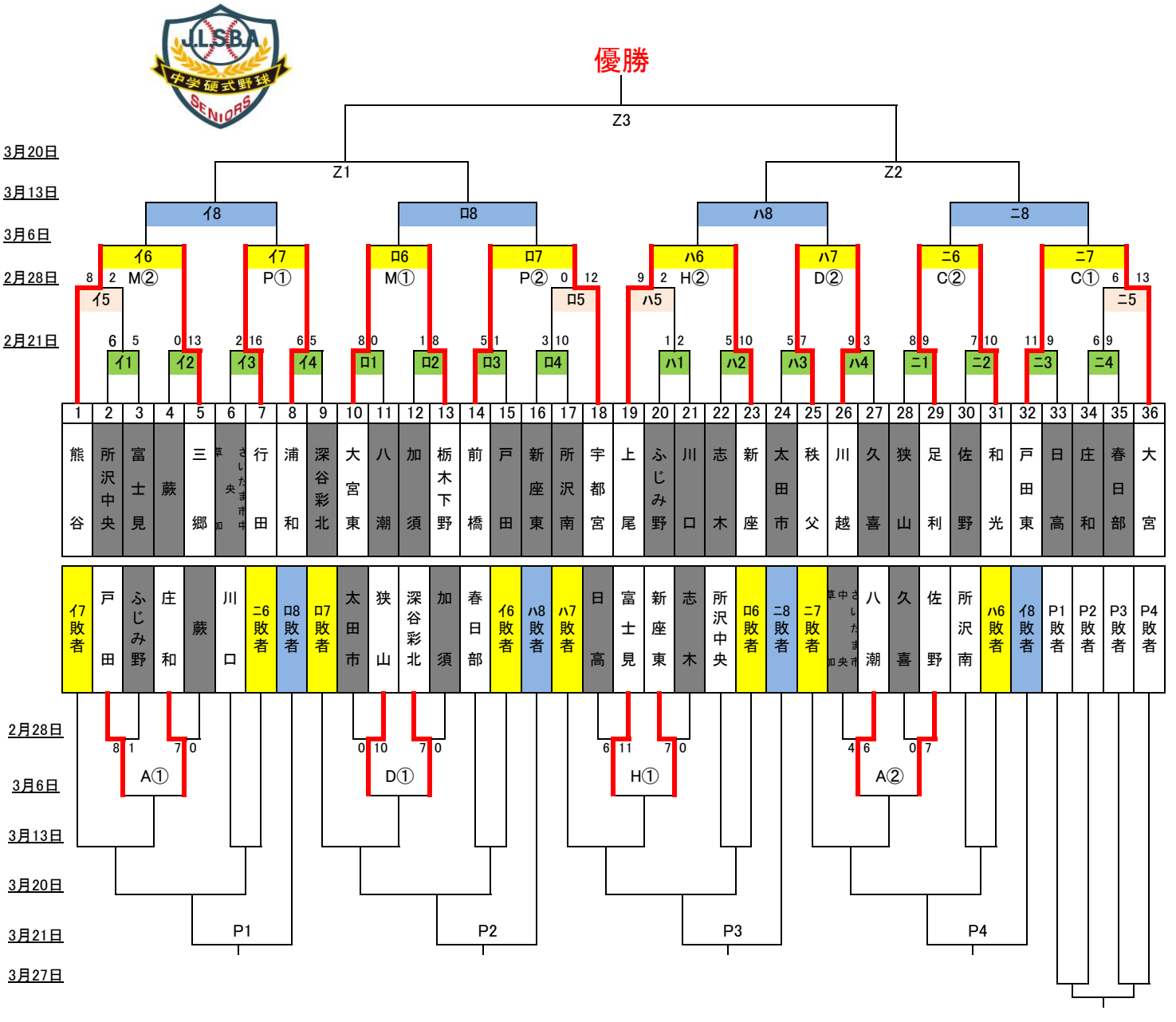

会場グランド	
A	庄和
B	三郷
C	大宮
D	狭山
E	所沢中央
F	浦和
G	新座（大和田）
H	富士見
I	志木
J	足利
K	久喜（西大和）
L	深谷彩北
M	熊谷
N	宇都宮
O	加須（騎西）
P	行田
Z	航空公園

第一試合　：　9:00
第二試合　：　11:00
第三試合　：　13:00